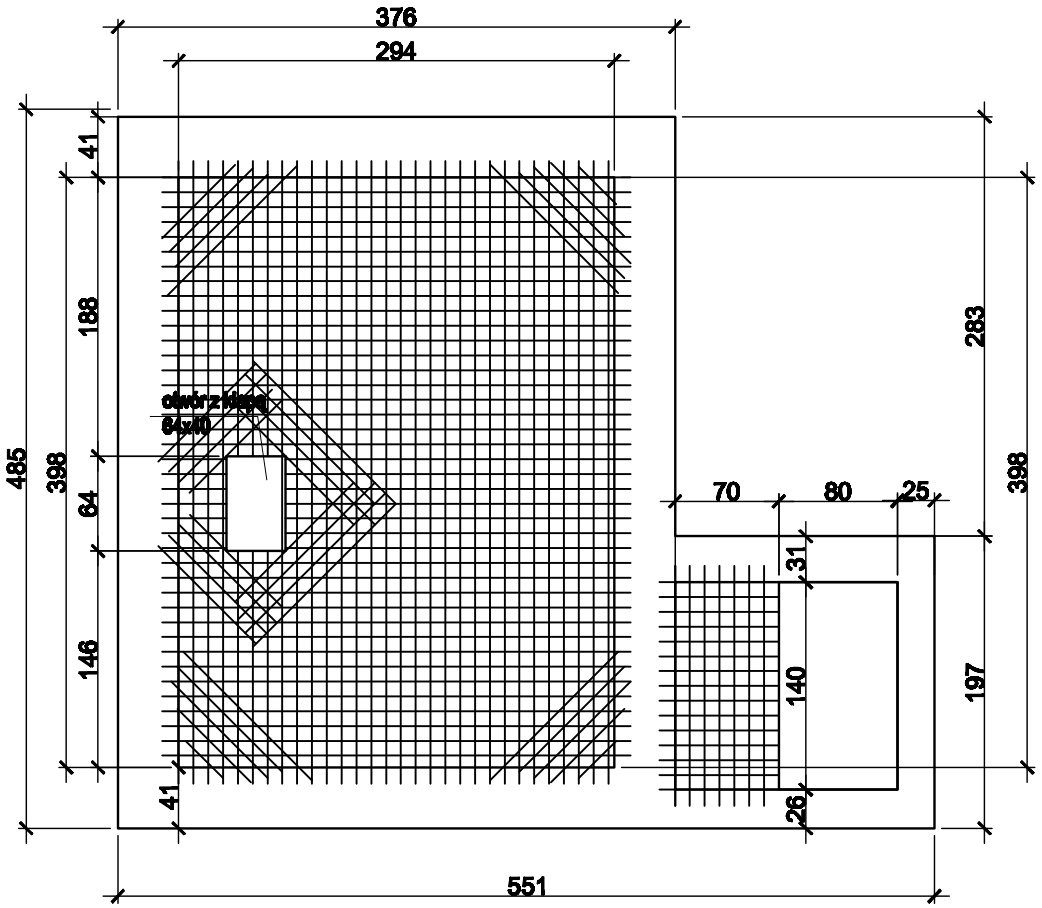

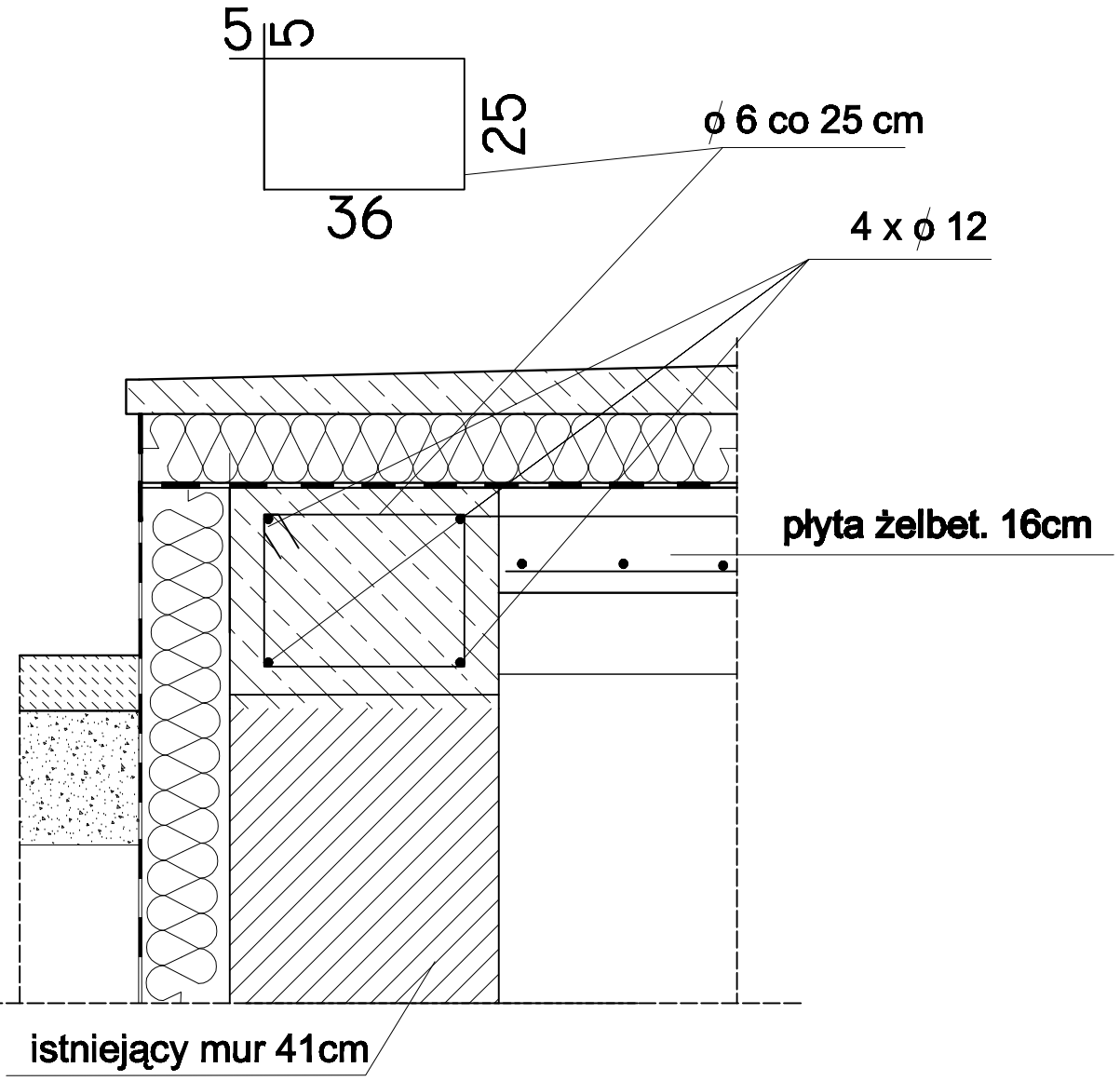

PŁYTA P1,P2 ,P3 ,P4

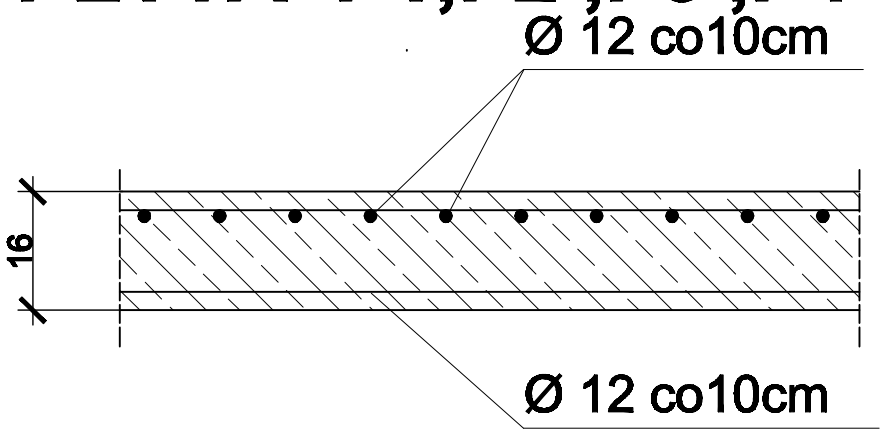

"PROARCH" PRACOWNIA PROJEKTOWO-BUDOWLANA L.GAŁCZEWSKI 28-300 JEDRZEJÓW, UL. SZANSA14		
Gmina Włoszczowa 29-100 Włoszczowa ul.Partyzantów 15		
Rewitalizacja rynku polegająca na przebudowie budynku toalety, przebudowie budynku ujęcia wody, wykonaniu obiektów małej architektury, na dz. nr ewid. 3620 we Włoszczowie		Nr rys: 2AK
BUDYNEK UJĘCIA WODY - PROJEKT BUDOWLANY		Skala: 1:50
PŁYTA STROPOWA		Data: 04.2020
Projektował: mgr inż. arch. Leszek Gałczewski	Nr ryc: KL-29/87	Podpis:
Sprawdził: mgr inż. arch. Joanna Ćwiertak	Nr ryc: KL-149/93	Podpis: